RANT

Арт.: 125

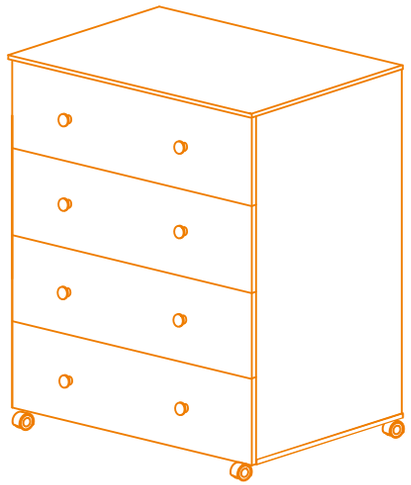

Инструкция по сборке

Комод детский

ELSA PRO

ПЕРЕД ИСПОЛЬЗОВАНИЕМ ВНИМАТЕЛЬНО ПРОЧИТАЙТЕ ДАННОЕ РУКОВОДСТВО И СОХРАНИТЕ ЕГО НА БУДУЩЕЕ.
Несоблюдение данного руководства может негативно сказаться на безопасности вашего ребенка.

Материалы: ЛДСП, ДВП, береза.

Габаритные размеры, мм: размеры: 800х430х800, с накладкой 800х600х860 (арт.121)

Комод предназначен для эксплуатации в закрытых отапливаемых помещениях при относительной влажности не более 70%. В процессе эксплуатации необходимо периодически затягивать ослабленные резьбовые соединения. Уход за поверхностью комода осуществлять мягкой сухой тканью. Сборку комода осуществлять согласно прилагаемой схеме. Подготовьте место для сборки: освободите комнату от мешающих объектов, освободите место, где предположительно будет стоять собранная мебель, расстелите на полу одеяло, ковер или картон (чтобы предотвратить порчу напольного покрытия). Детали перед сборкой протереть от пыли. Все детали должны быть надежно закреплены.

Требования к креплению комода к стене:

ВАЖНО: Во избежание опрокидывания комода обязательно перед использованием закрепите его к стене как показано ниже:

1. В стене на месте установки комода просверлите отверстие под установку стропы. В зависимости от материала стен используйте саморез или саморез с дюбелем (входит в комплект). Отверстие должно быть по центру установки комода и на 50мм ниже верхней крышки комода (замерьте после сборки комода).
2. Прикрепите прилагаемую стропу с помощью самореза и шайбы к стене (используйте дюбель при необходимости).
3. Приставьте собранный комод к стене в месте установки. Проденьте конец прикрепленной к стене стропы в отверстие в задней стенке.
4. Туго натяните стропу и закрепите ее с нижней стороны усилительной планки саморезом.
5. Проверьте надежность крепления комода к стене.
6. Установите ящики.

Гарантийный талон

Наименование изделия _____

Модель _____

Дата покупки _____

Подпись продавца _____ штамп магазина

Настоящий талон предоставляет право на гарантийный ремонт в течение 12 месяцев со дня продажи.

При оформлении покупки требуйте проверки внешнего вида и комплектации. Убедитесь, что данный гарантийный талон заполнен полностью и правильно. При отсутствии или неправильном оформлении Гарантийного талона гарантия не будет иметь юридической силы.

EAC

КОМПЛЕКТНОСТЬ

№1	боковая стенка комода левая	754x416x16 мм	x1
№2	боковая стенка комода правая	754x416x16 мм	x1
№3	дно комода	800x428x16 мм	x1
№4	крышка комода	800x432x16 мм	x1
№5	планка усилительная	768x80x16 мм	x1
№6	боковая стенка ящика	350x130x16 мм	x8
№7	задняя стенка ящика	710x130x16 мм	x4
№8	фасад ящика	800x186x16 мм	x4
№9	дно ящика	724x348x3 мм	x4
№10	задняя стенка комода	770x393x3 мм	x2
№11	бок надстройки	513x97x16 мм	x2
№12	царга надстройки	597x113x16 мм	x1
№13	планка откидная	600x120x16 мм	x1
№14	планка пеленальная	600x80x16 мм	x1
№15	поворотный элемент	350x97x16 мм	x2
№16	планка бол. органайзера	709x86x16 мм	x1
№17	планка мал. органайзера	159x86x16 мм	x4

Схема сборки накладки

Между деталями №11 и 15 втавить №39ф и 41ф

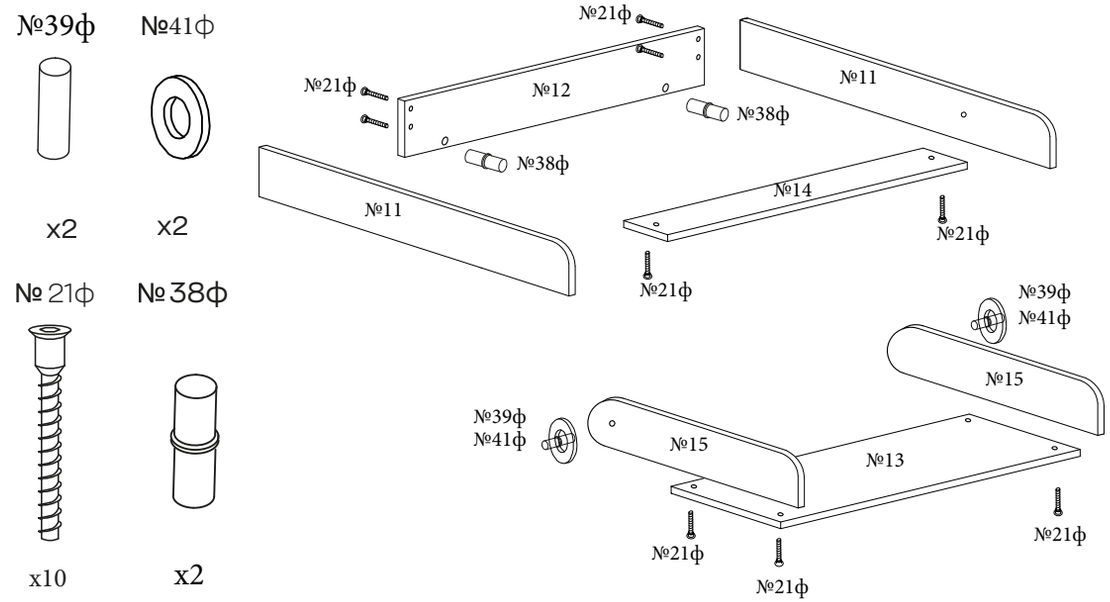

Схема сборки органайзера

Деталь №17 прикрутить винтом №21ф
к детали №16.

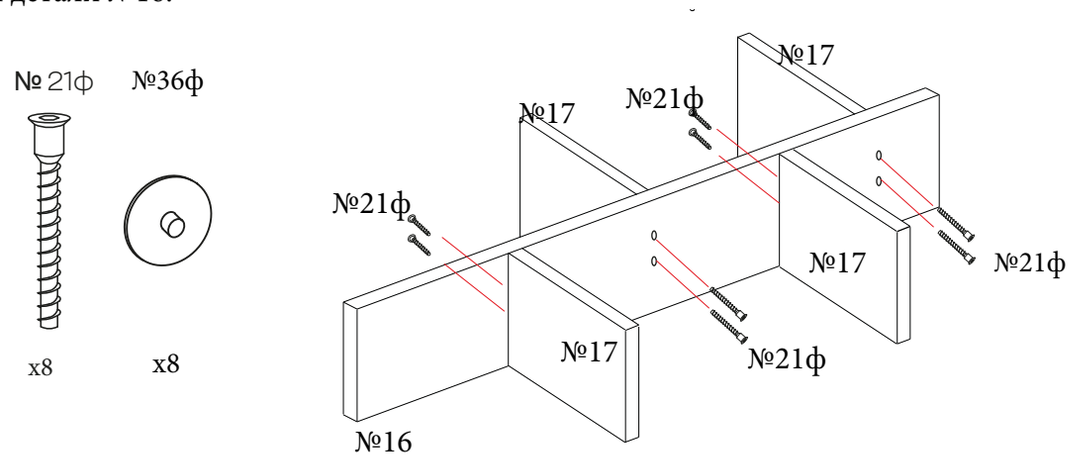

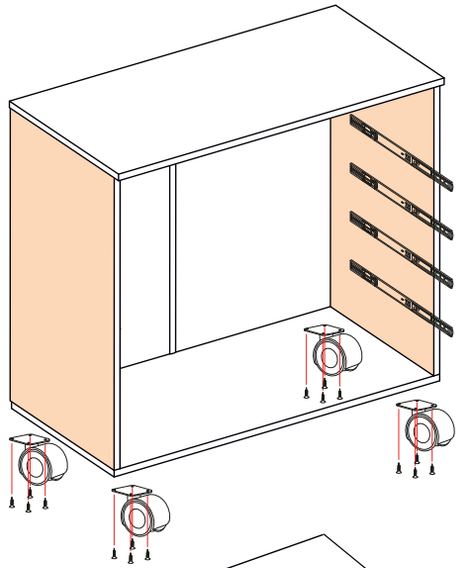

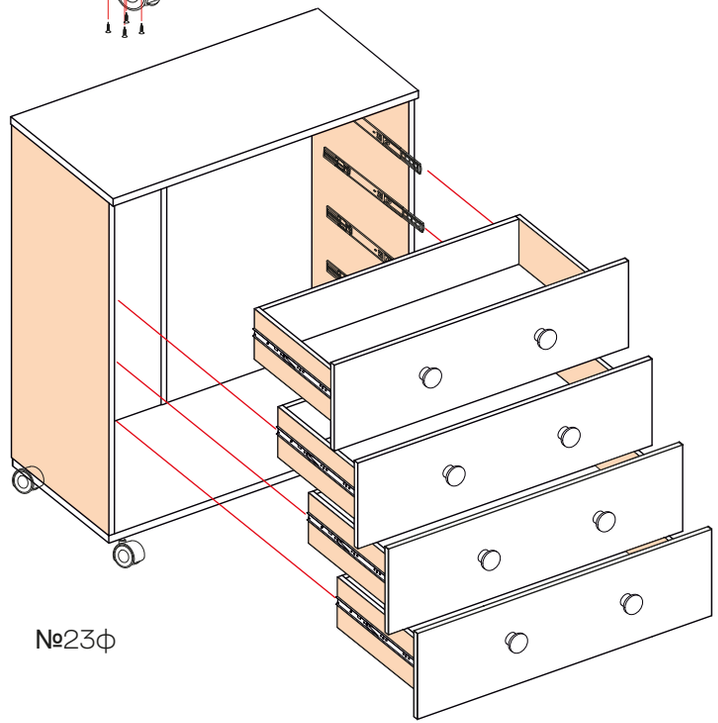

№33ф



x16

№23ф



x4

№21ф



x36

№22ф

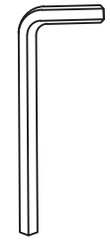

x1

№23ф



x4

№25ф

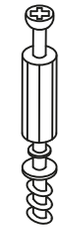

x12

№26ф



x12

№27ф



x28

№28ф



x1

№29ф



x4

№30ф



x8

№31ф



x32

№33ф



x56

№34ф



x1

№35ф

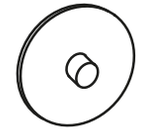

x12

№36ф

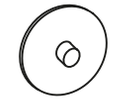

x36

№37ф



x1

№ 38ф

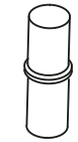

x2

№ 41ф



x2

№39ф

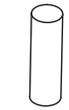

x2

x8

СХЕМА СБОРКИ КОМОДА

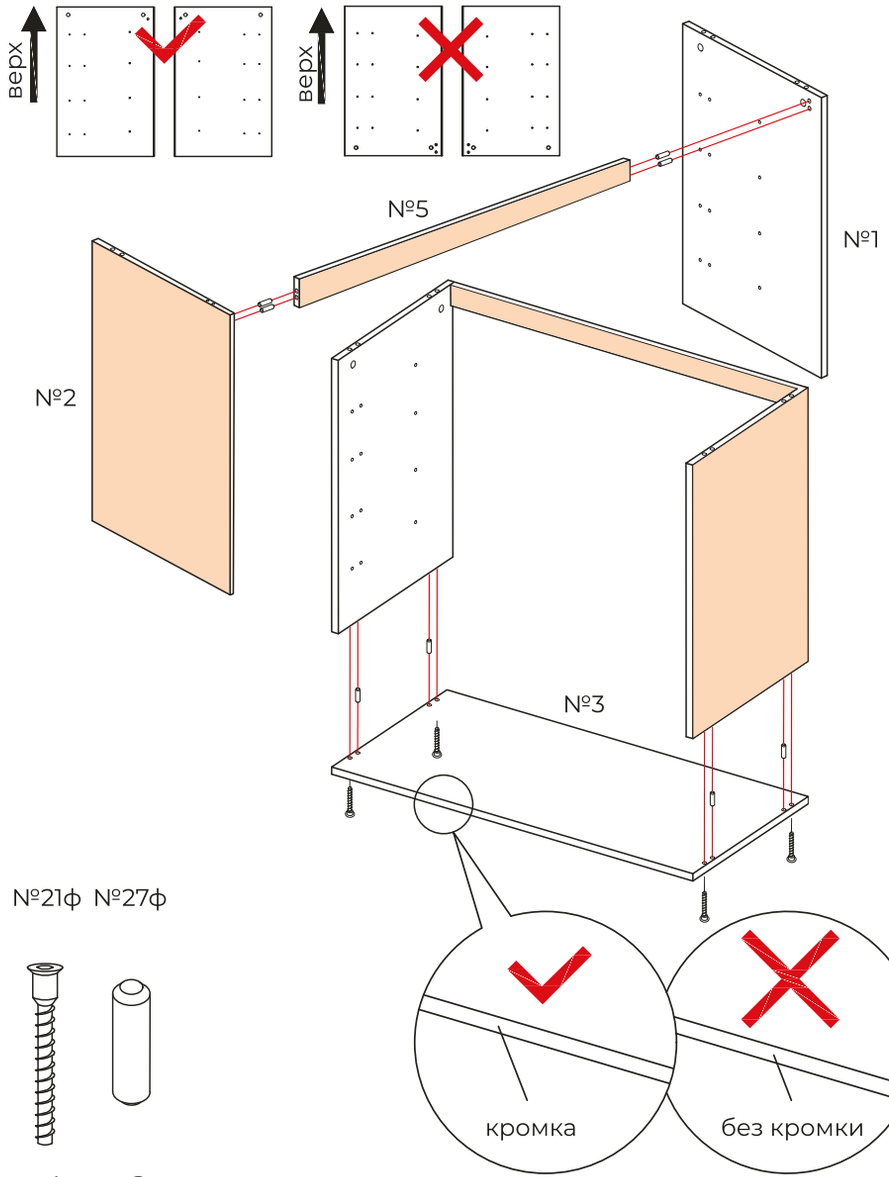

№21ф №27ф

x4 x8

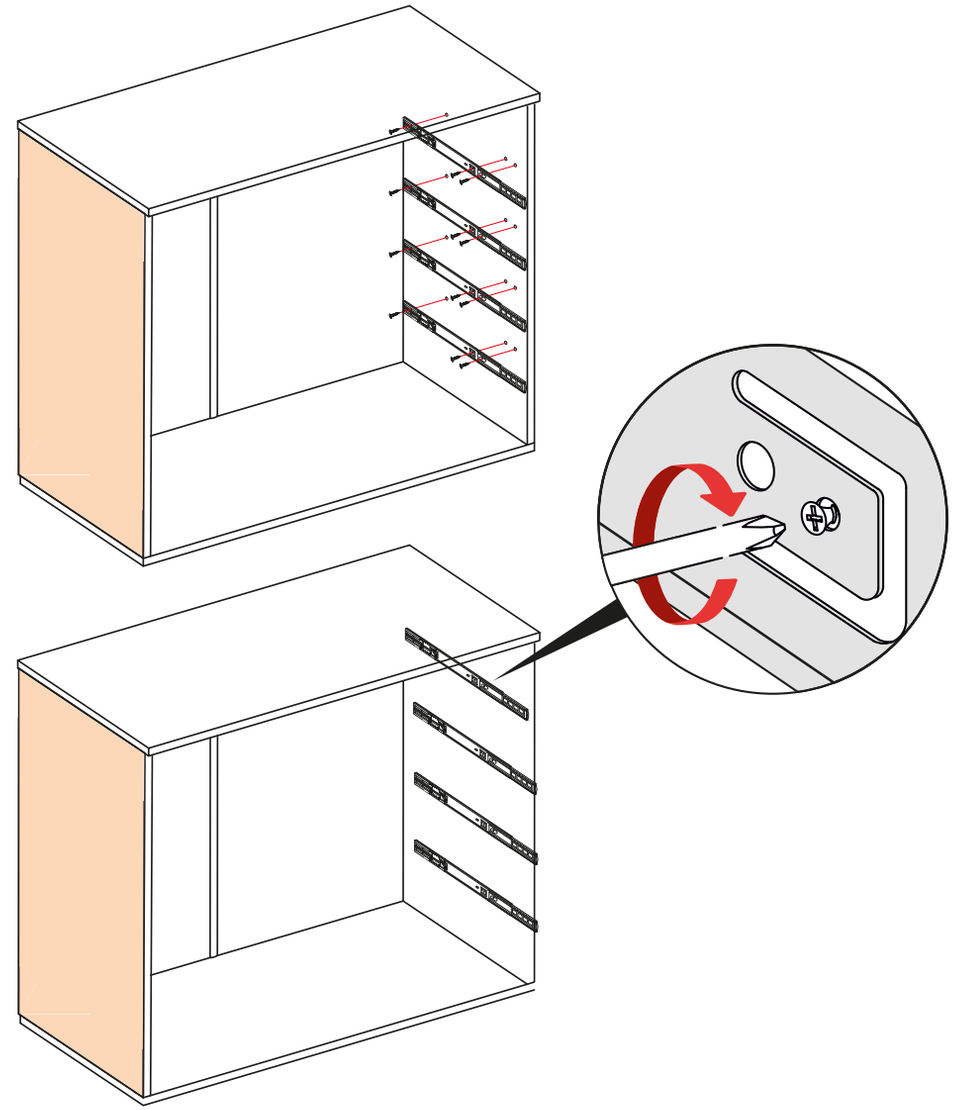

№29ф

№33ф

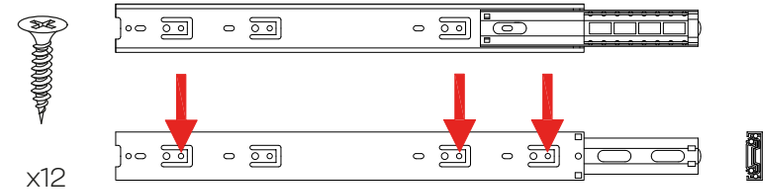

x12

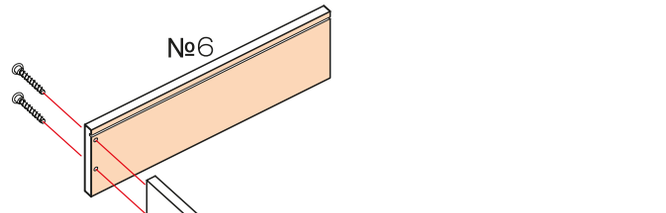

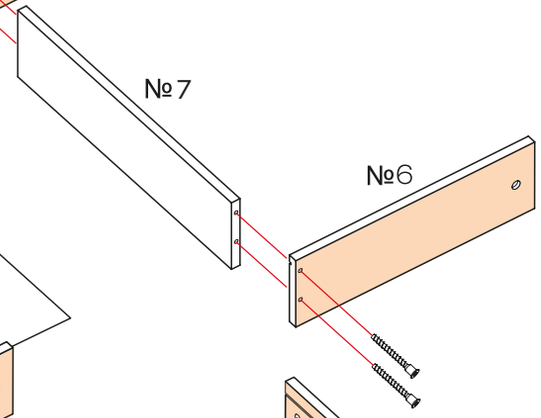

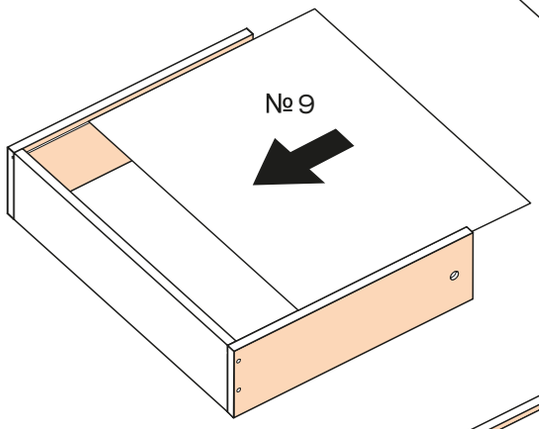

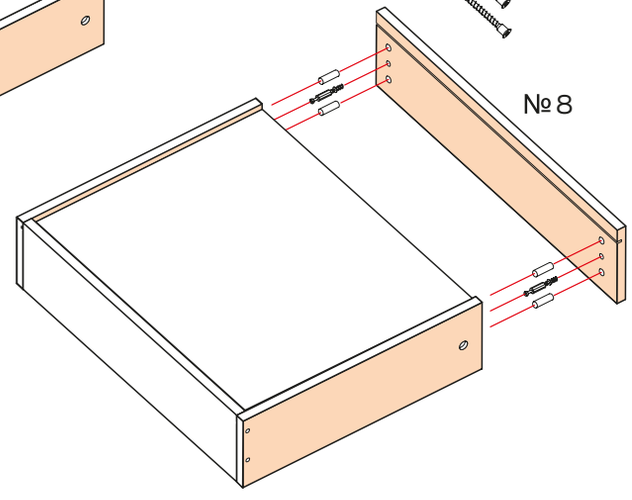

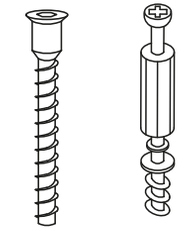

x12

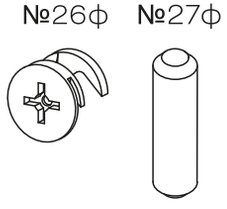

x6 x12

x2

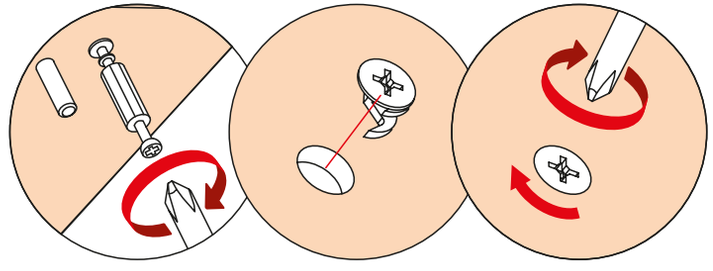

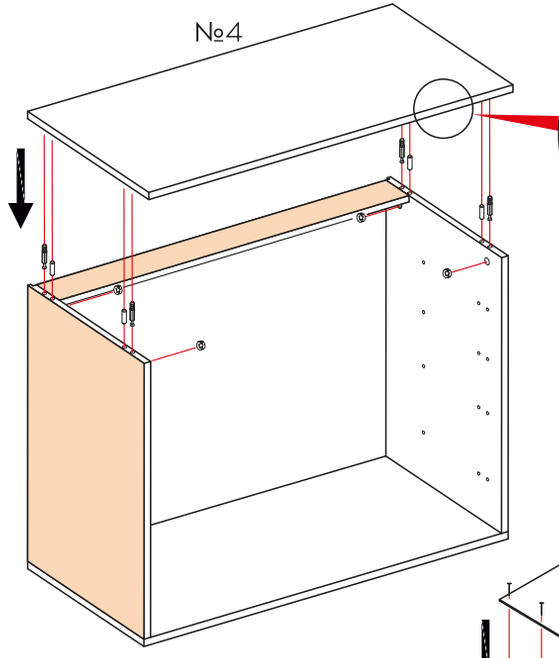

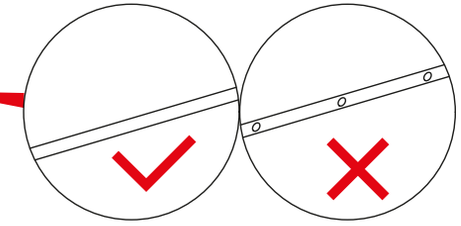

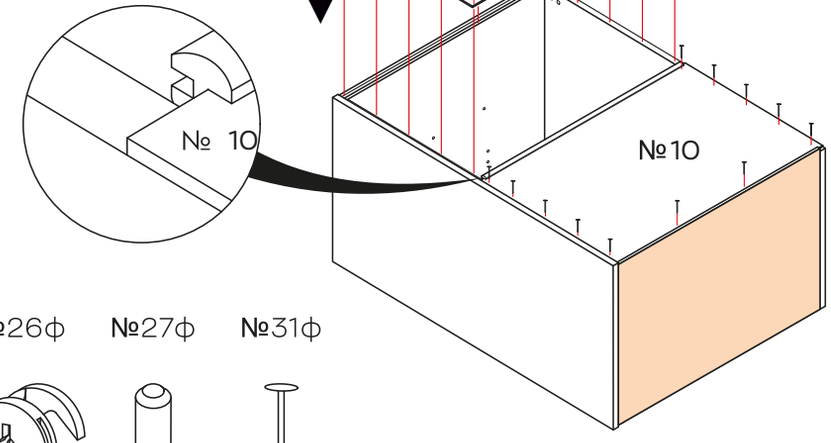

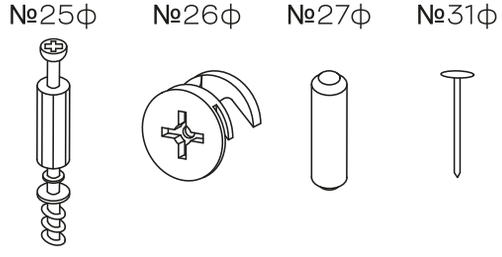

x4 x4 x4 x32

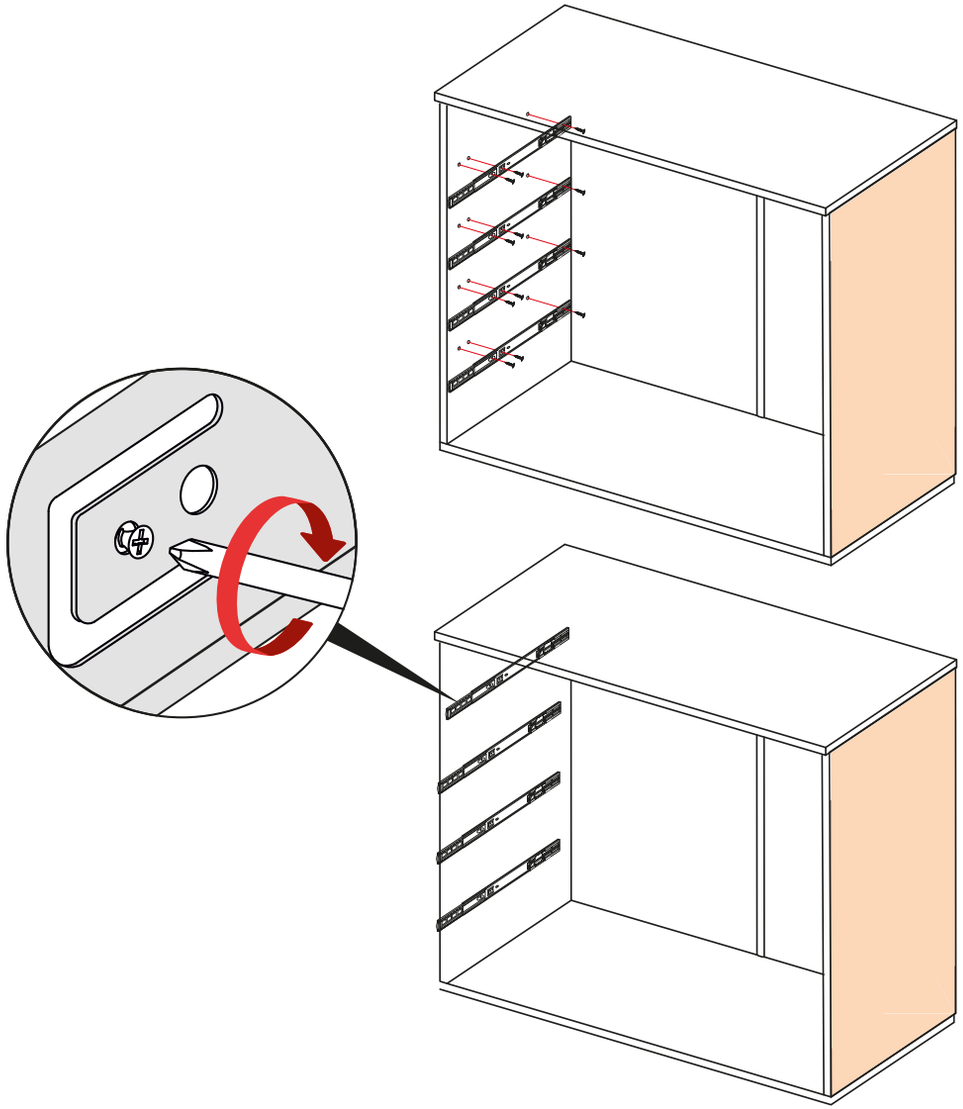

№33ф



x12

№29ф

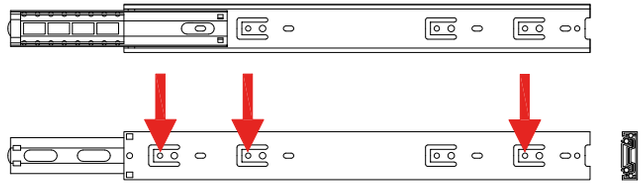

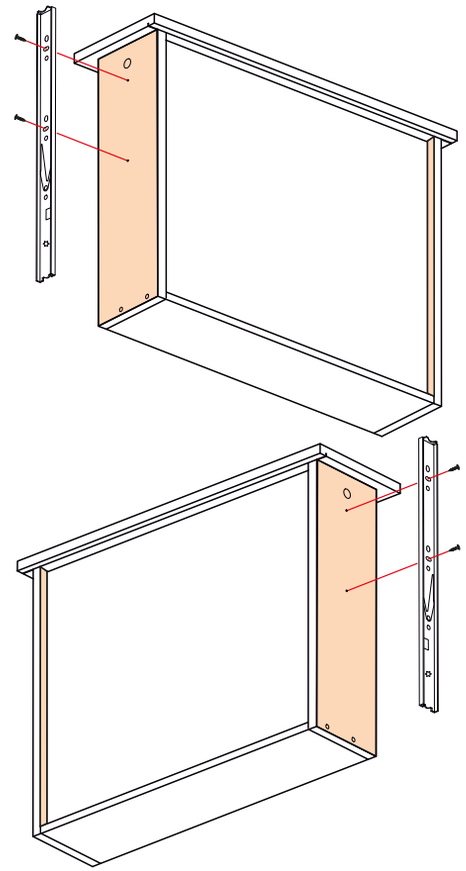

x4

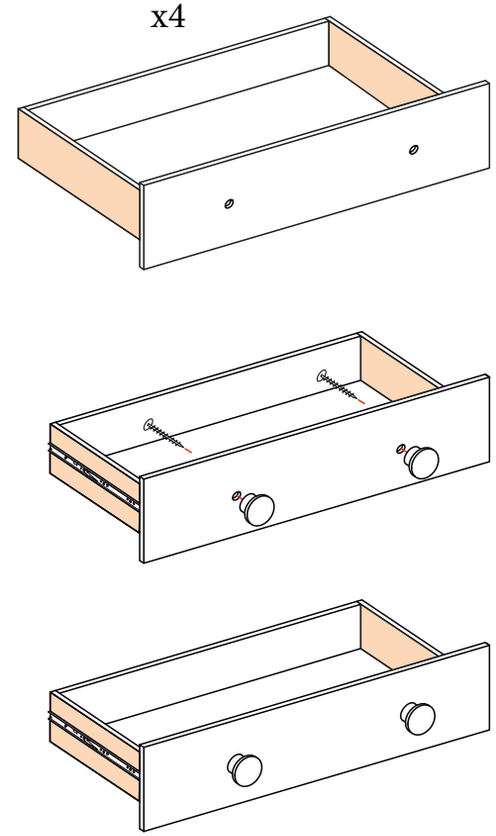

№30ф



x8

№33ф



x16

№29ф

